Installationsanleitung
Langmatz Gf-AP Gr. L
Glasfaser-Abschlusspunkt EK770

Inhalt

deutsch

1 Allgemeine Hinweise 3
2 Sicherheitshinweise 3
3 Produktbeschreibung 4
3.1 Maße 4
3.2 Technische Daten 4
4 Lieferumfang 5
4.1 Benötigte Werkzeuge (nicht im Lieferumfang) 6
5 Montage Gehäuse 7
5.1 Deckel öffnen 7
5.2 Gehäuse an Wand befestigen 7
5.3 Sollbruch für Zuführung Mikrorohr öffnen 7
6 Einführen von Mikrorohr / Glasfaser-Kabel 8
6.1 Mikrorohr vorbereiten 8
6.2 Zugentlastungsblech und Mikrorohr einsetzen 8
6.3 Zentralstab befestigen 8
6.4 Glasfaser-Überlänge ablegen 9
6.5 Kupplungen und Pigtails montieren 9
6.6 Pigtails abisolieren 9
6.7 Fasern verspleißen 10
7 Ausführen der Glasfaser-Kabel 10
7.1 Vorbereitung Abgangsdichtung 10
7.2 Glasfaser-Kabel in Abgangsdichtung einsetzen 10
7.3 Ausführungsplan – Glasfaser-Kabel 11
7.4 Abgangsdichtung komplett 11
7.5 Deckel schließen 11
8 Variante 2 – Verwendung als Spleißverteiler 12
8.1 Organizer abmontieren 12
8.2 Vorhandenen Begrenzungssteg abtrennen 12
8.3 Vorhandene Steckplätze abtrennen 12
8.4 Zwei Organizer montieren 13
8.5 Montage und Verlegung 13
8.6 Ausbau für Spleißverteiler abgeschlossen 13
9 Sachmängel 14
10 Qualitätsmanagement 14
11 Haftungsausschluss / Gewährleistung 14
12 Kontakt 14

1 Allgemeine Hinweise

Die vorliegende Anweisung ist Bestandteil der Lieferung.

Warnung !
Jede Person, die mit der Installation und der Bedienung des Produktes befasst ist, muss die Anweisung beachten, gelesen und verstanden haben. Für Schäden und Betriebsstörungen, die aus Nichtbeachtung der Anweisung resultieren, übernehmen wir keine Haftung.

Im Interesse der Weiterentwicklung behalten wir uns das Recht vor, Änderungen vorzunehmen, die unter Beibehaltung der wesentlichen Merkmale zur Steigerung der Sicherheit und Leistungsfähigkeit für zweckmäßig erachtet werden.

Das Urheberrecht an dieser Anweisung verbleibt bei der Langmatz GmbH.

2 Sicherheitshinweise

- Diese Installationsanleitung richtet sich an technisch geschultes Fachpersonal.
- Die geltenden Unfallverhütungsvorschriften und Vorschriften im Umgang mit Glasfasern sind zu beachten!

- **Die Möglichkeit von Laserstrahlungen auch im nicht sichtbaren Spektrum ist zu beachten!**
- Niemals in offene Faserenden blicken.

Für die Installation, den Betrieb und die Wartung der Einbauten ist der Betreiber verantwortlich.

Der Betreiber hat dafür zu sorgen:

- Gefahren für Leib und Leben des Benutzers und Dritter abzuwenden.
- Die Betriebssicherheit zu gewährleisten.
- Nutzungsausfall und Umweltbeeinträchtigungen durch falsche Handhabung auszuschließen.

- Dass mit Schutzkleidung gearbeitet wird.

Bei Beschädigungen ist eine Benutzung untersagt. Wenden Sie sich bitte an die Hotline (siehe Kapitel 12).

Warnung !
Beim Einbau, der Bedienung und der Instandsetzung sind die einschlägigen Vorschriften zur Arbeitssicherheit und zum Umweltschutz zu beachten.

3 Produktbeschreibung

3.1 Maße

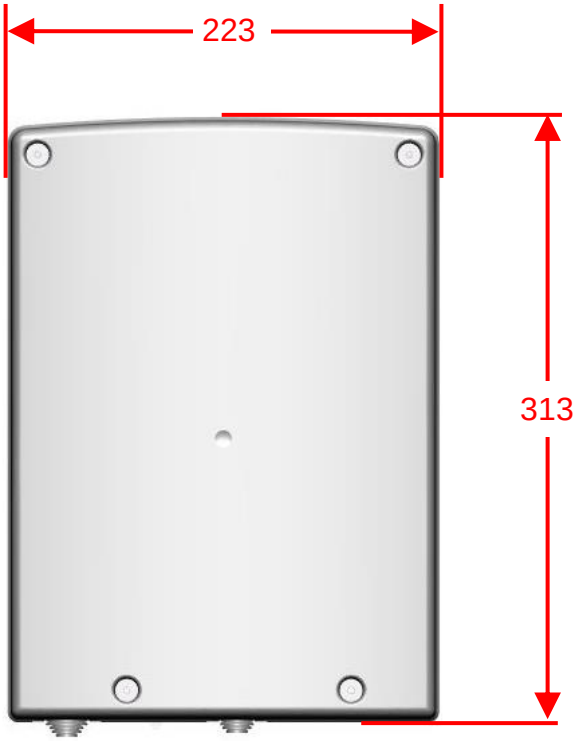

Abb. 1

Abb. 2

3.2 Technische Daten

Abmessungen L x B x H:	93 x 223 x 313 mm
Gesamtgewicht	ca. 1,1 kg
Material Gehäuse	Kunststoff – Polycarbonat (PC)
Farbe Gehäuse	Lichtgrau RAL 7035
Schutzart	IP 54
Schlagfestigkeit	IK 08

4 Lieferumfang

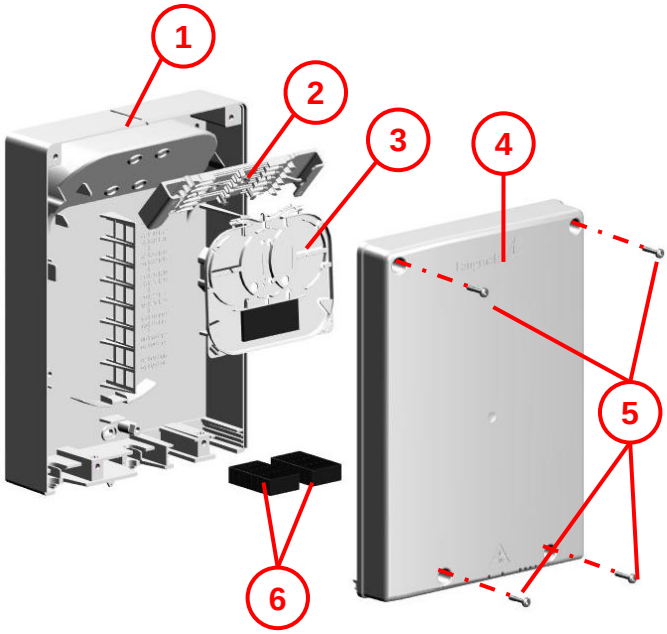

Abb. 3

Pos. 1 1x Gehäuse

Pos. 2 1x Organizer

Pos. 3 1x Spleißkassette
(Anzahl je nach Ausführung)

Pos. 4 1x Deckel

Pos. 5 4x Verschlussschrauben M4
(Torx 20)

Pos. 6 2x Abgangsdichtung

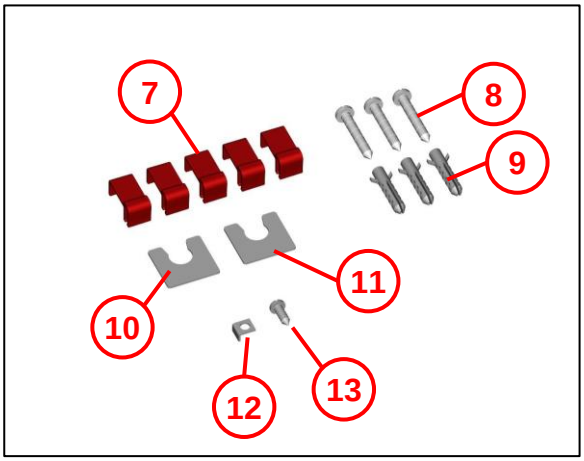

Abb. 4

Beipack:

Pos. 7 5x Niederhalter

Pos. 8 3x Befestigungsschrauben
4x40

Pos. 9 3x Dübel S6

Pos. 10 1x Zugentlastungsblech
für Ø 10 mm

Pos. 11 1x Zugentlastungsblech
für Ø 12 mm

Pos. 12 1x Klemmblech für Aramid-
Zentralstab

Pos. 13 1x Befestigungsschraube
4,8x16

4.1 Benötigte Werkzeuge (nicht im Lieferumfang)

Abb. 5

1 Torx-Schraubendreher TX 20

2 Kreuzschlitz-Schraubendreher PH 2

3 Seitenschneider

4 Schneidwerkzeug

5 Montage Gehäuse

5.1 Deckel öffnen

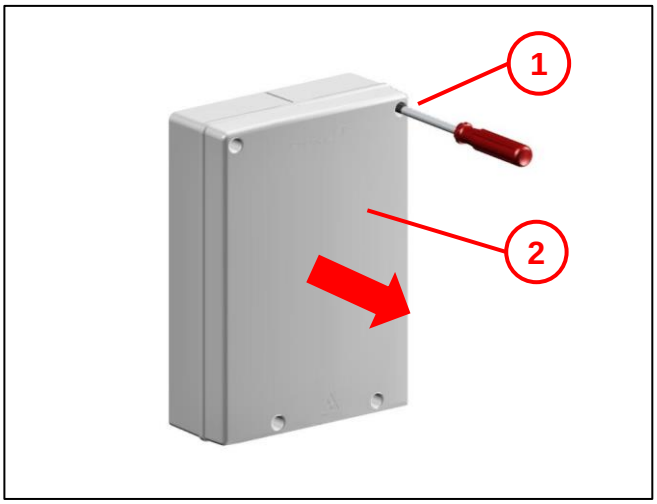

Abb. 6

- 4x Verschlussschrauben **(1)** öffnen.
- Deckel **(2)** abnehmen.

5.2 Gehäuse an Wand befestigen

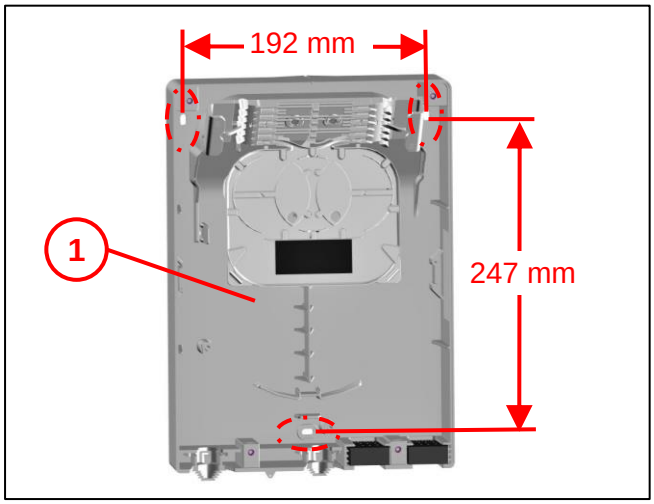

Abb. 7

Warnung!
Vor dem Bohren auf vorhandene Leitungen in der Wand prüfen (Gas; Wasser; Strom). Stromschlaggefahr!

- Gehäuse **(1)** an der Wand befestigen.

5.3 Sollbruch für Zuführung Mikrorohr öffnen

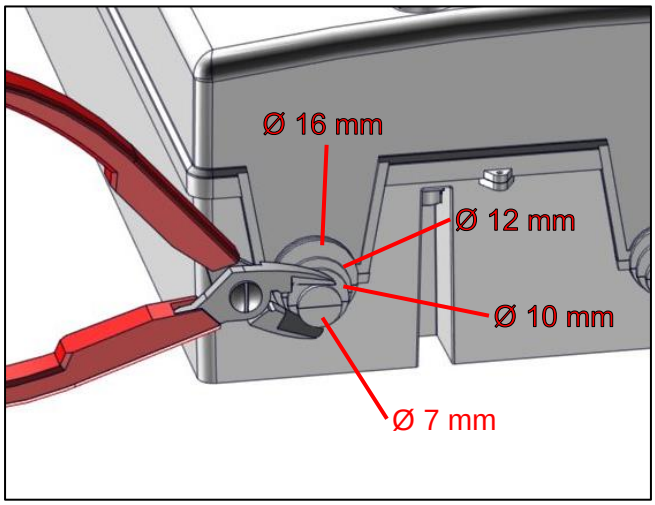

Abb. 8

- Für die Zuführung des Mikrorohres den entsprechenden Durchmesser am Sollbruch mit geeignetem Werkzeug öffnen
(Ø 7 / 10 / 12 / 16 mm).

6 Einführen von Mikrorohr / Glasfaser-Kabel

6.1 Mikrorohr vorbereiten

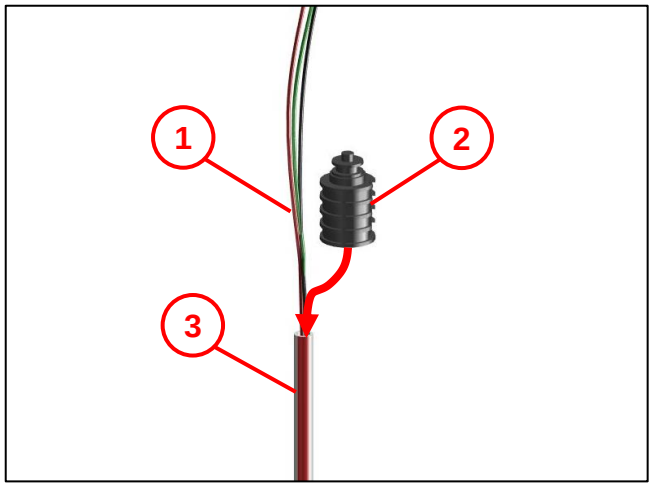

Abb. 9

- Mikrorohr **(3)** in entsprechender Länge für verwendete Einzelzugabdichtung **(2)** ablängen.
- Glasfaserkabel **(1)** in entsprechender Länge abisolieren.
- Einzelzugabdichtung **(2)** montieren.

6.2 Zugentlastungsblech und Mikrorohr einsetzen

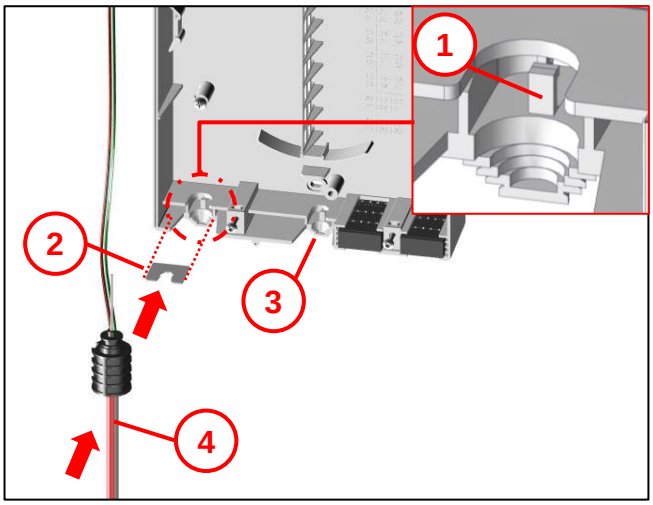

Abb. 10

- 1x Zugentlastungsblech **(2)** für passende Größe in vorgesehenen Schlitz bis Anschlag einschieben.
  - Zugentlastungsblech für Ø10 mm / Ø12 mm im Lieferumfang (siehe Kapitel 4).
  - Zugentlastungsblech für Ø7 mm / Ø16 mm separat bestellbar.
- Mikrorohr **(4)** in Zugentlastungsblech **(2)** einschieben.

  Es besteht immer die Möglichkeit, Mikrorohre im Gehäuse mit Kabelbinder an vorhandenem Steg **(1)** zu fixieren.

  (3) Optionaler Ausgang zum verbinden mehrerer Glasfaser-Abschlusspunkte (Ø7 mm / Ø10 mm / Ø12 mm).

6.3 Zentralstab befestigen

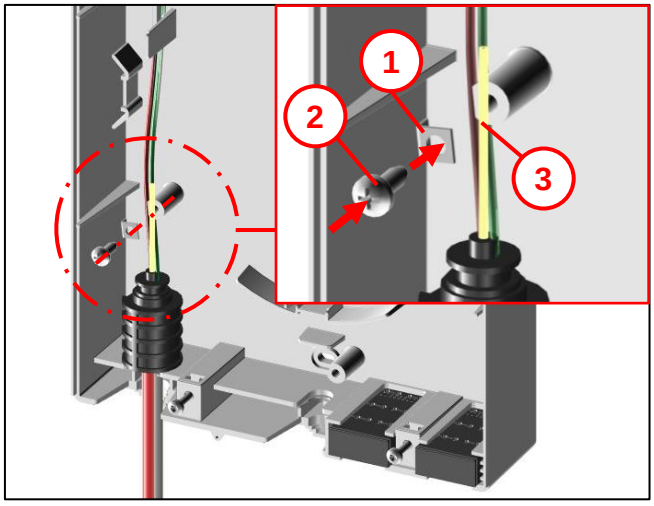

Abb. 11

- Zentralstab / Aramid **(3)** unter das Klemmblech **(1)** legen.
- Befestigungsschraube 4,8x16 **(2)** einsetzen und festschrauben.

6.4 Glasfaser-Überlänge ablegen

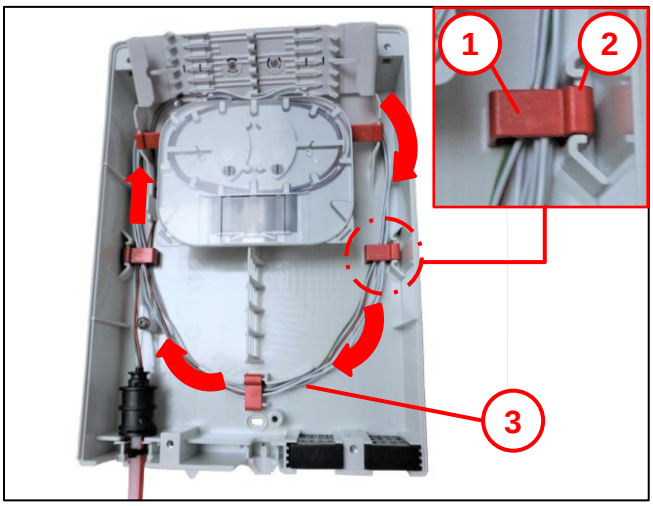

Abb. 12

- Glasfaser-Überlänge **(3)** im Gehäuse ablegen.
- 5x Niederhalter **(1)** an vorgesehenen Stegen **(2)** aufstecken.

  Glasfasern sollten unter den Niederhaltern verlaufen.

6.5 Kupplungen und Pigtails montieren

Beachten: Beispielhaft mit gelben Pigtails dargestellt, vergleichbare Ausführungen analog montieren.

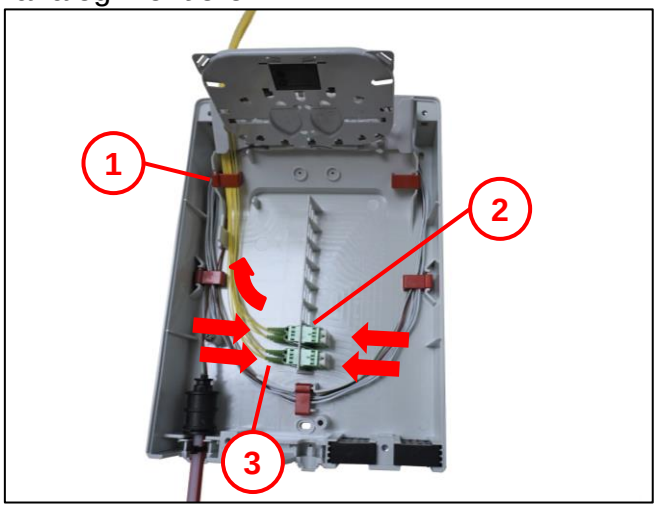

Abb. 13

- Kupplungen **(2)** in vorgesehene Öffnungen von rechts einstecken.
- Pigtails **(3)** von links in Kupplungen einstecken.
- Pigtails unter den Niederhalter **(1)** legen.

6.6 Pigtails abisolieren

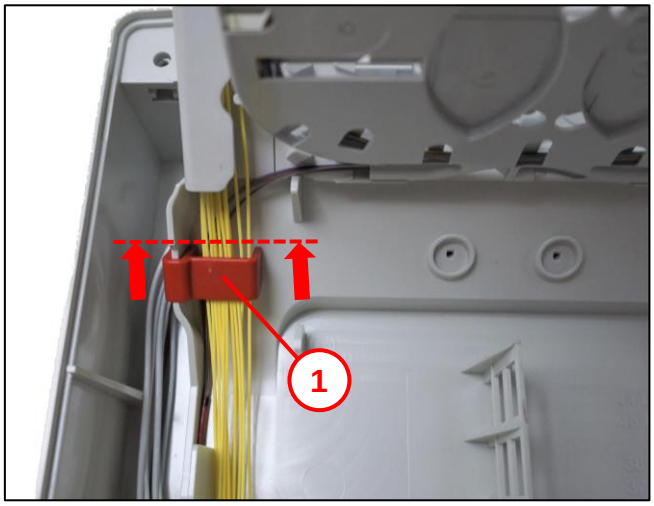

Abb. 14

- Pigtails im Bereich des Niederhalters **(1)** auf 250 µm abisolieren.

6.7 Fasern verspleißen

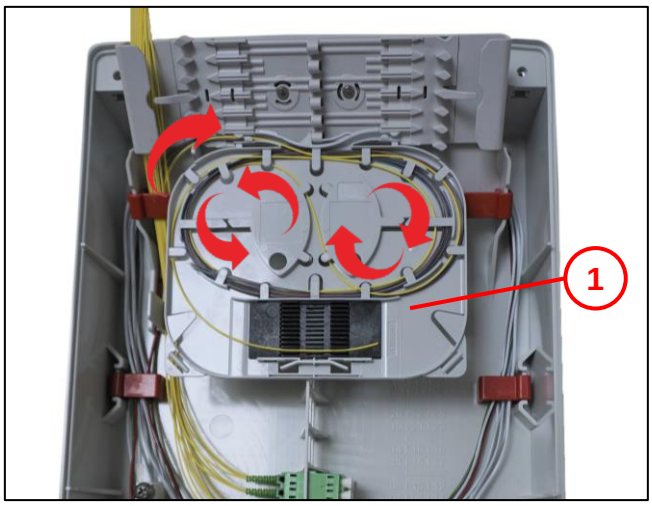

Abb. 15

- Fasern (250 µm) in Spleißkassette **(1)** einlegen.
  Beachten!
  Die Fasern wie eine „8“ legen.

- Fasern und Pigtails in Spleißkassette verspleißen und ablegen.

7 Ausführen der Glasfaser-Kabel

7.1 Vorbereitung Abgangsdichtung

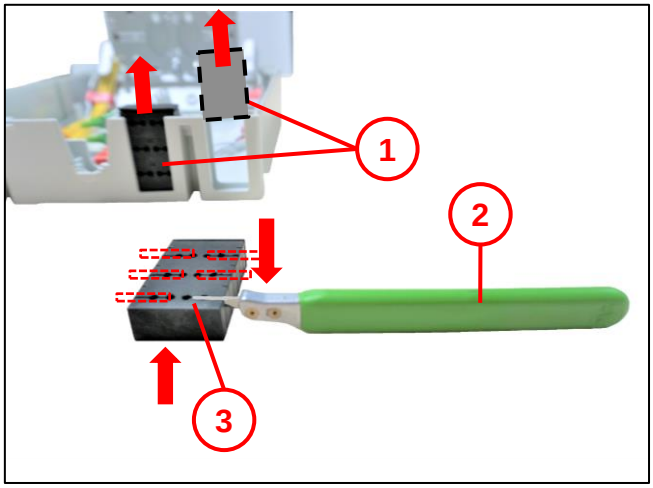

Abb. 16

Für ein besseres Einführen der Glasfaser-Kabel in die Abgangsdichtung **(1)** wird diese vorbereitet.

- Abgangsdichtungen **(1)** aus dem Gehäuse nehmen.
- Abgangsdichtung auf Vorder- und Rückseite mit einem Schneidwerkzeug **(2)** jeweils bis zum zweiten Loch **(3)** komplett durchschneiden.

- 24x Glasfaser-Kabel Ausführung.

7.2 Glasfaser-Kabel in Abgangsdichtung einsetzen

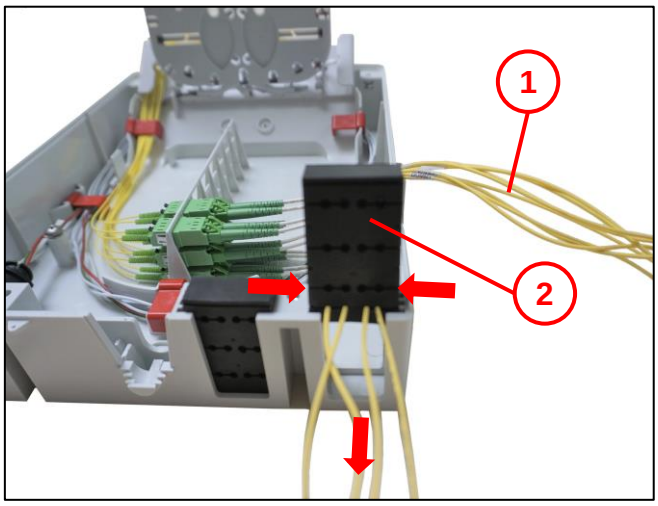

Abb. 17

- Glasfaser-Kabel Ø 1,8 – Ø 3,4 mm **(1)** in Abgangsdichtung **(2)** seitlich einführen.

  Beachten!
  Ausführungsplan für abgehende Glasfaser-Kabel in Abgangsdichtung siehe Kapitel 7.3!

7.3 Ausführungsplan – Glasfaser-Kabel

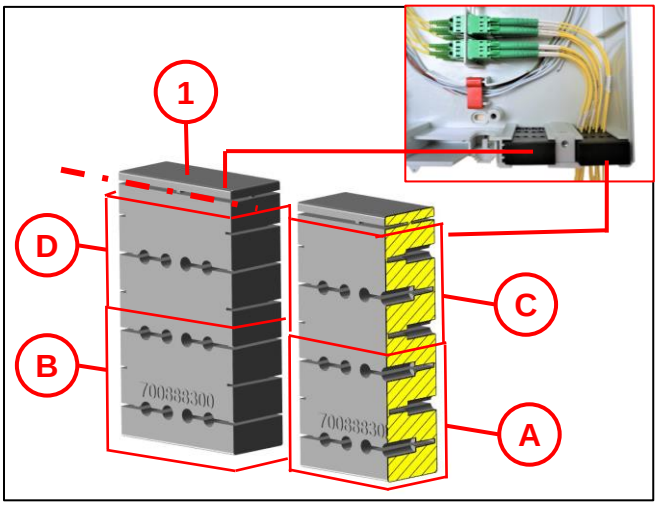

Abb. 18

Block „A“: Steckplatz 1 - 12

Block „B“: Steckplatz 13 – 24

Block „C“: Steckplatz 25 – 36

Block „D“: Steckplatz 37 – 48

Beachten:
Für Kabel ab einem Ø von 2,8 mm den oberen Teil der Abgangsdichtung **(1)** abschneiden.

7.4 Abgangsdichtung komplett

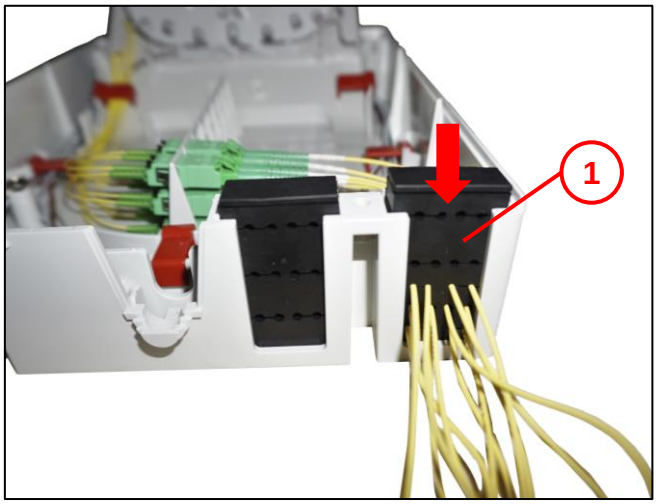

Abb. 19

- Komplett montierte Abgangsdichtung **(1)** in Gehäuse einsetzen.

7.5 Deckel schließen

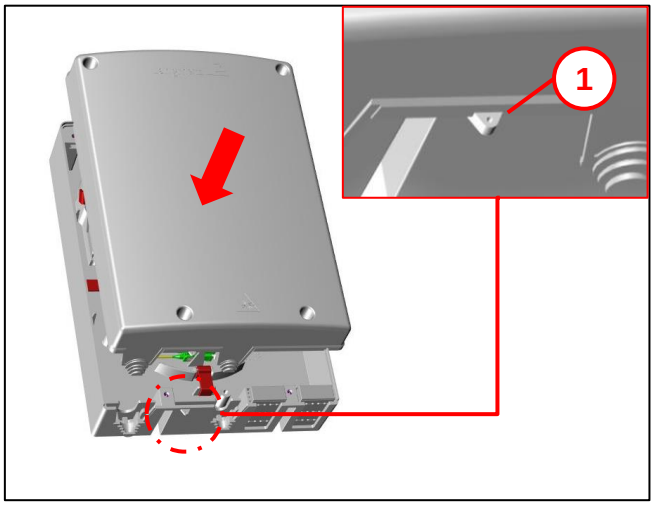

Abb. 20

- Deckel aufsetzen und mit 4x Verschlussschrauben M4 (Torx 20) verschrauben.
- Es besteht die Möglichkeit zur Plombierung an der angeformten Lasche **(1).**

8 Variante 2 – Verwendung als Spleißverteiler

8.1 Organizer abmontieren

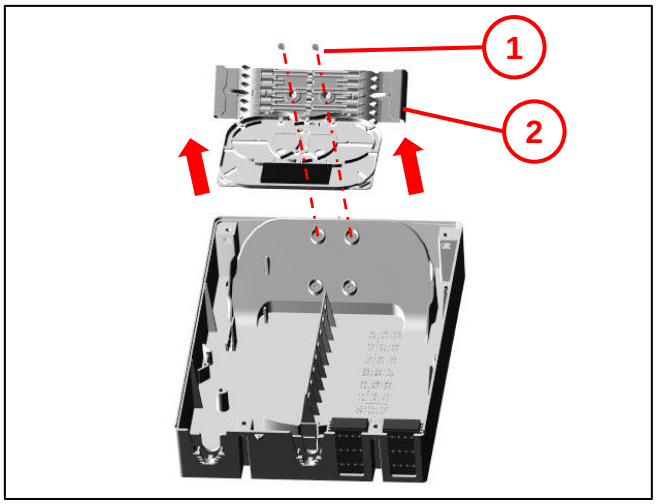

Abb. 21

- 2x Kerbschrauben 2,9 **(1)** lösen.
- Vormontierter Organizer mit Kassette **(2)** von Gehäuse abnehmen.

8.2 Vorhandenen Begrenzungssteg abtrennen

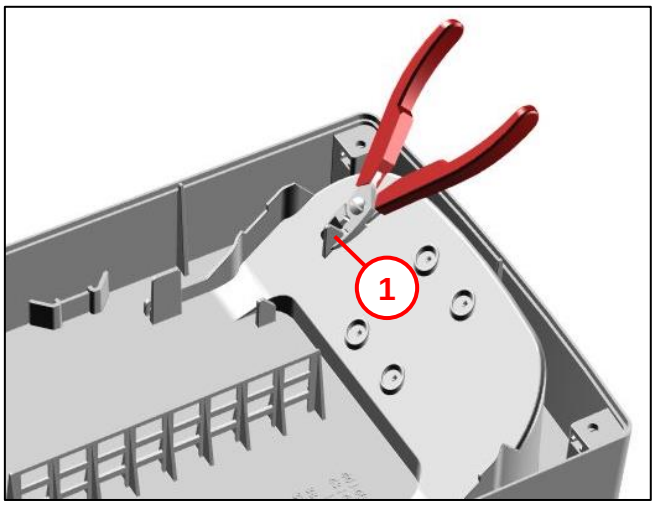

Abb. 22

- 1x vorhandenen Begrenzungssteg **(1)** wie dargestellt, mit geeignetem Schneidwerkzeug abtrennen.

8.3 Vorhandene Steckplätze abtrennen

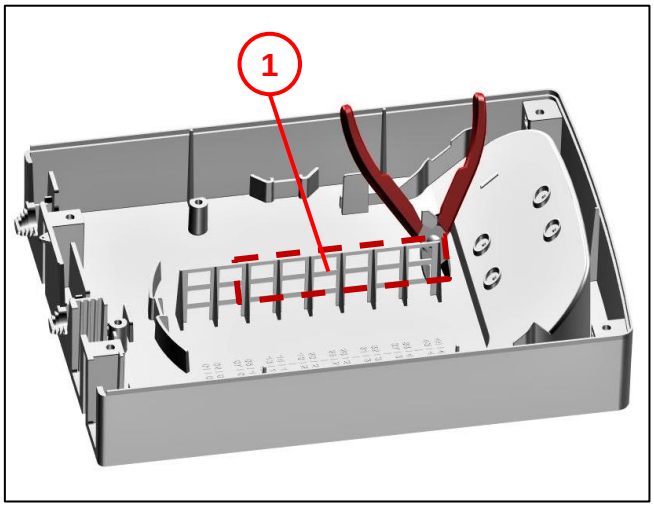

Abb. 23

- 12x Steckplätze **(1)**, wie gekennzeichnet, abtrennen. Untere Reihe bleibt vorhanden.

8.4 Zwei Organizer montieren

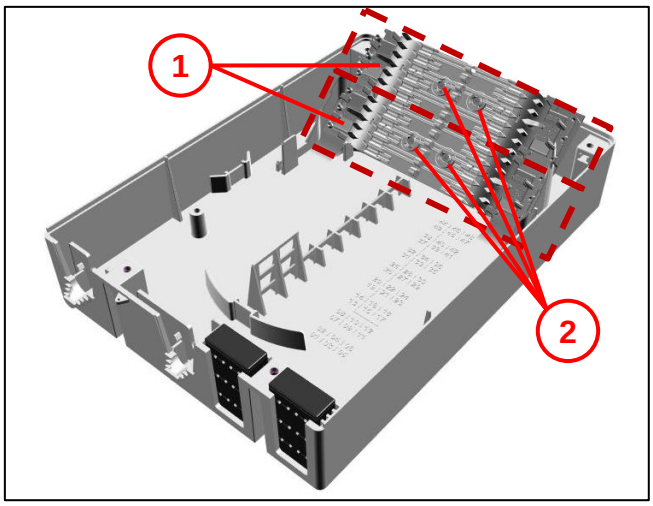

Abb. 24

- Maximal
  2x Organizer **(1)** mit
  4x Kerbschrauben 2,9 **(2)** montieren.

8.5 Montage und Verlegung

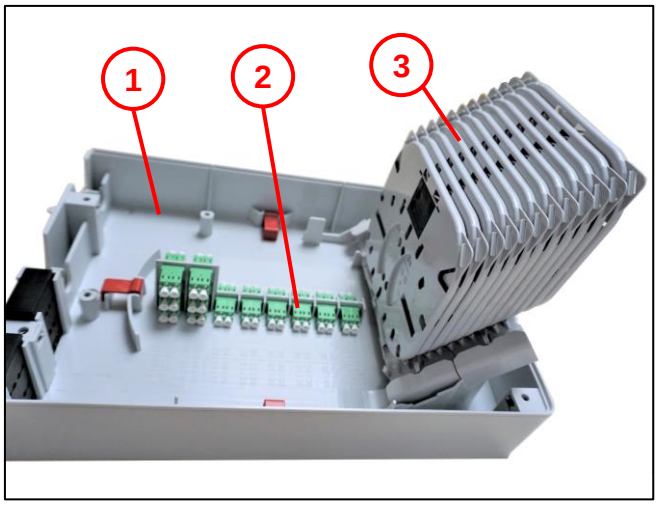

Abb. 25

- Montage von Gehäuse **(1)** an der Wand, sowie von Kupplungen **(2)** und Verlegung der Glasfaser-Kabel siehe Kapitel 5 bis Kapitel 7.
- Maximal 12x Kassetten **(3)** einsetzen.

8.6 Ausbau für Spleißverteiler abgeschlossen

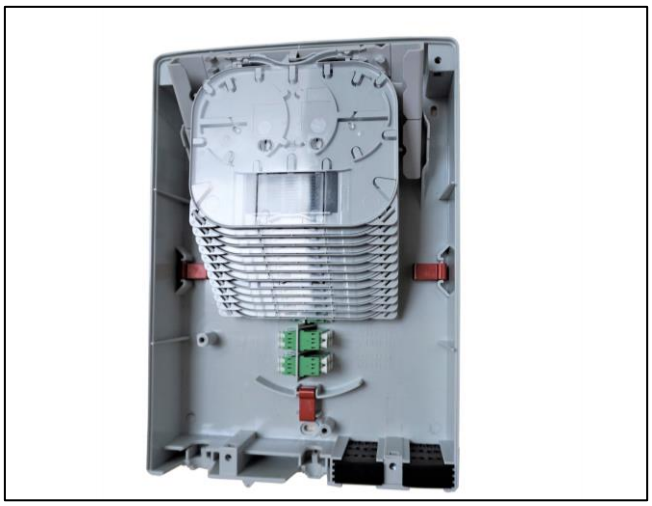

Abb. 26

- Alle Spleißkassetten nach unten klappen.
- Deckel schließen wie in Kapitel 7.5 beschrieben.

9 Sachmängel

Für das Produkt übernimmt die Langmatz GmbH eine Sachmängelhaftung von 24 Monaten im Sinne von § 434 BGB, gerechnet ab Datum des Kaufbeleges.

Im Rahmen der Haftung werden alle Teile, die durch Fabrikations- oder Materialfehler schadhaft geworden sind, kostenlos ersetzt oder instandgesetzt.

Mängelrügen des Bestellers haben unverzüglich schriftlich zu erfolgen.

Schadensersatzansprüche des Bestellers wegen eines Sachmangels oder gleich aus welchem Rechtsgrund sind ausgeschlossen.

Von der Haftung ausgeschlossen sind weiterhin Schäden oder Störungen, die durch
- unsachgemäßen Gebrauch,
- auf natürlichen Verschleiß
- auf Eingriff durch Dritte, zurückzuführen sind.

Für Schäden, die durch höhere Gewalt oder Transport entstehen, wird keine Haftung übernommen.

Durch eine Reparatur aufgrund einer Mängelrüge tritt weder für die ersetzten Teile, noch für das Produkt eine Verlängerung der Garantiezeit ein.

10 Qualitätsmanagement

Das Qualitätsmanagement - System der Firma Langmatz GmbH ist zertifiziert nach DIN EN ISO 9001.

11 Haftungsausschluss / Gewährleistung

Die in diesem technischen Dokument beinhalteten Angaben sind nach den technischen Regeln sowie nach bestem Wissen zutreffend und korrekt dargestellt. Diese stellen jedoch keine Zusicherung von Eigenschaften dar. Der Betreiber der Produkte der Langmatz GmbH ist hierbei ausdrücklich dazu verpflichtet, in eigener Verantwortung über die Tauglichkeit sowie Zweckmäßigkeit für den vorgesehenen Anwendungsfall zu entscheiden. Die von der Langmatz GmbH zugesicherte Produkthaftung bezieht sich ausschließlich auf unsere Verkaufs-, Lieferungs- und Zahlungsbedingungen. Eine Haftung der Langmatz GmbH aufgrund von zufälligen, indirekten und daraus resultierenden Folgeschäden, sowie Schäden die auf einen anderen als den beschriebenen und aufgeführten Verwendungszweck des Produktes zurückzuführen sind, werden ausgeschlossen.

12 Kontakt

Langmatz GmbH
Am Gschwend 10
D - 82467 Garmisch - Partenkirchen

Telefon: +49 88 21 920 - 0
Email: info@langmatz.de
www.langmatz.de